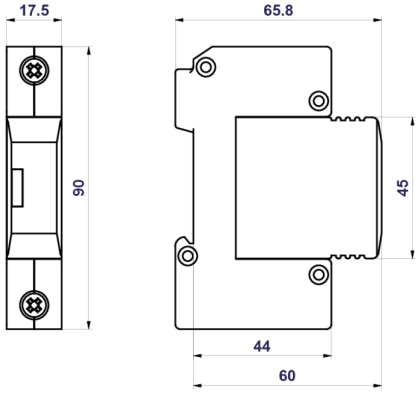

HSA-600 M

- Ограничители импульсных перенапряжений типа T2+T3 обеспечивают выравнивание потенциалов и ограничение коммутационных, индуцированных и остаточных перенапряжений в сетях низкого напряжения (НН).
- Изделия состоят из варисторов с высокой способностью отвода тока.
- В исполнении 1+1 и 3+1 устройства дополнительно содержат грозоразрядник, который обеспечивает нулевой ток утечки через проводник PE.
- Устанавливаются на границе зон LPZ 1 – LPZ 3 во вторичных распределительных щитах и шкафах управления.
- Если изделие оснащено двумя клеммами PE (или PEN), их нельзя использовать в качестве перемычки PE (PEN).
- Обозначение «**M**» характеризует конструкцию с сменным модулем.
- Обозначение "**S**" указывает на исполнение с дистанционной сигнализацией.

Тип		HSA-600 M
Классификация в соответствии с EN 61643-11:2012 (IEC 61643-11:2011)		T2, T3
Подходит для сети		TN
Количество полюсов		1
Номинальное рабочее напряжение (AC)	U_N	500 V
Наивысшее допустимое постоянное рабочее напряжение AC	U_C	600 V
Максимальный разрядный ток (8/20)	I_{max}	40 kA
Номинальный разрядный ток для испытания класса II (8/20)	I_n	15 kA
Напряжение холостого хода генератора комбинированной волны	U_{OC}	6 kV
Уровень защитного напряжения при I_n	U_p	< 2,2 kV
Уровень защитного напряжения при U_{OC}	U_p	< 1,7 kV
Испытательное временное перенапряжение (TOV) для t_T = 5 с	U_T	726 V
Испытательное временное перенапряжение (TOV) для t_T = 120 минут	U_T	953 V
Время отклика	t_A	< 25 ns
Максимальное значение предохранителя		160 A gL/gG
Остаточный ток	I_{PE}	≤ 600 µA
Номинальный ток короткого замыкания при максимальной предварительной защите	I_{SCCR}	60 kA_{rms}
Зона молниезащиты		LPZ 1-2, LPZ 2-3
Материал корпуса		Полиамид PA6, UL94V-0
Степень защиты корпуса		IP20
Рабочая температура	ϑ	-40 ÷ 70 °C
Диапазон относительной влажности	RH	5 ÷ 95 %
Минимальное сечение подключаемых медных проводников согласно IEC 60364-5-53 (не применяется для схемы «V») для T2	S	2.5 mm^2 (L, N) 6 mm^2 (PE, PEN)
Диапазон зажима клеммы (для одножильного проводника)		1,5 ÷ 25 mm^2
Диапазон зажима клеммы (для многожильного проводника)		1,5 ÷ 16 mm^2
Момент затяжки		3 Nm
Способ монтажа		Монтаж на DIN-рейку 35 мм
Модульная ширина		1 TE

HAKEL spol. s r.o. | Братьев Штефану 980, 500 03 Градец-Кралове, Чехия
Телефон: +420 494 942 314 | info@hakel.com | www.hakel.com

Тип		HSA-600 M
Рабочее положение		Произвольное
Условия эксплуатации (окружающая среда)		Внутренний
Локальная сигнализация		Оптическая
Назначение локальной сигнализации		ОК – прозрачный флажок АВАРИЯ – красный флажок
Дистанционная сигнализация		нет
Сменное исполнение		да
Каталожный номер сменного модуля		27 195
Срок службы		> 100 000 h
Разработано в соответствии со стандартами		
Стандарты применения		
Заказ, упаковка и дополнительные данные		
Масса	m	120 g
Масса (включая упаковку)	m	131 g
Габариты упаковки (В x Ш x Г)		26 x 98 x 73 mm
Объём упаковки	V	0,19 dm^3
Группа ETIM		EG000021
Класс ETIM		EC000941
Таможенный тарифный номер		85363010
EAN-код		8590681116753
Каталожный номер		**27 550**

Ссылка в QR-коде ведёт на онлайн-презентацию изделия **HSA-600 M**.
Там, помимо всегда актуального технического паспорта, вы найдёте соответствующие схемы и чертежи, декларации о соответствии, а также 2D или 3D модели и другие необходимые материалы.
Более подробную информацию вы найдёте на сайте **www.hakel.com**

8590681116753

Схема электрических соединений (установка)

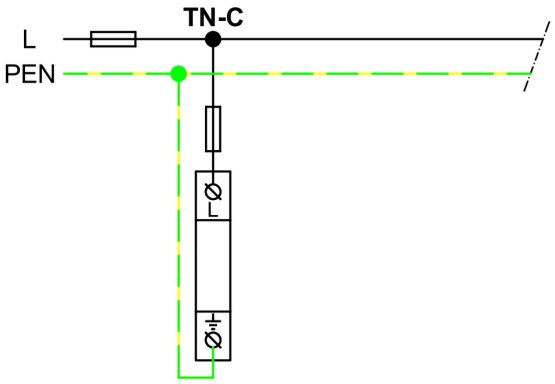

Внутренняя электрическая схема

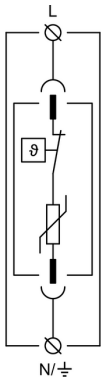

HAKEL spol. s r.o. | Братьев Штефану 980, 500 03 Градец-Кралове, Чехия
Телефон: +420 494 942 314 | info@hakel.com | www.hakel.com